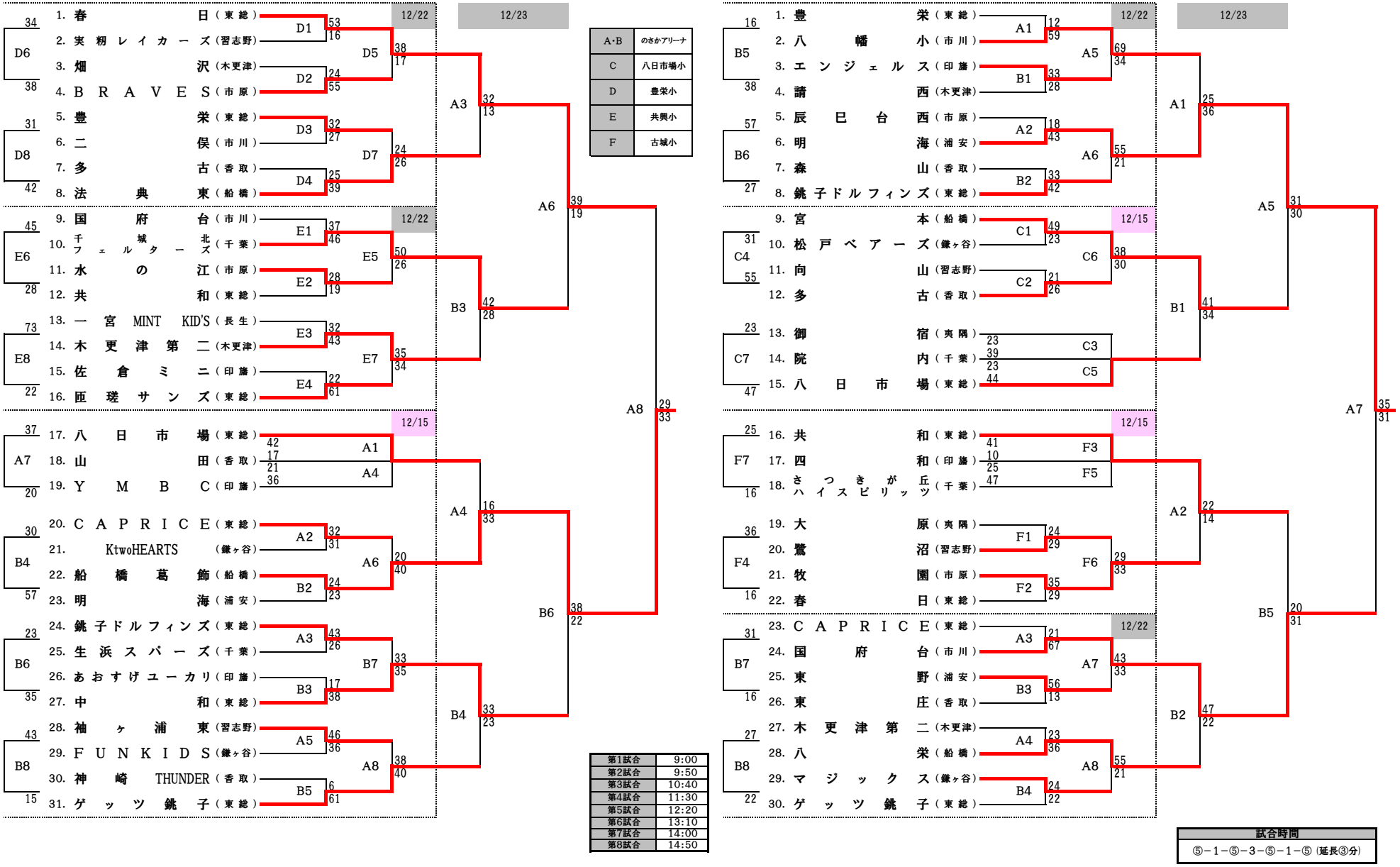第6回　東総フレンドリーカップミニバスケットボール大会