第7回　東総フレンドリーカップミニバスケットボール大会 【男子】 組み合わせ

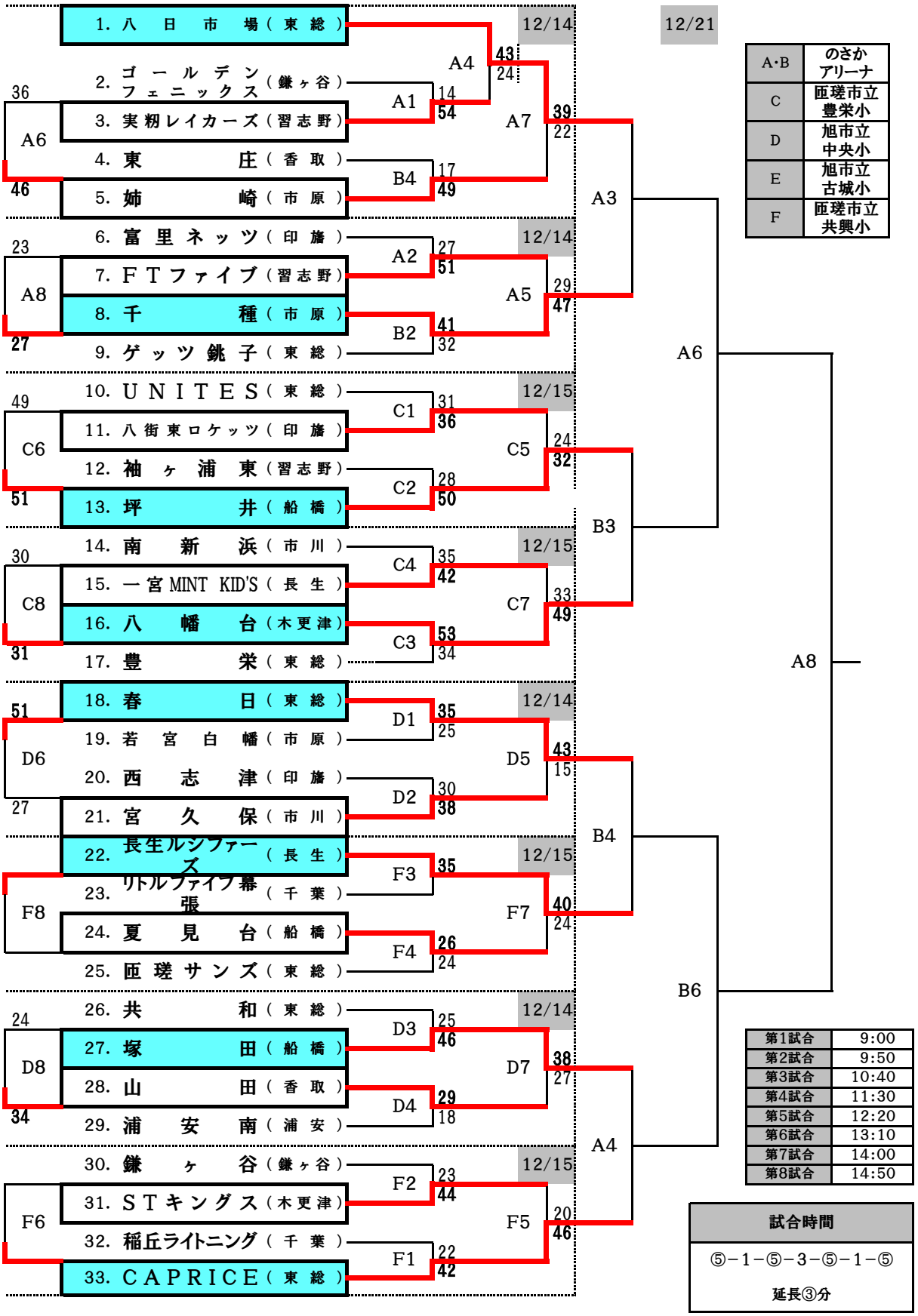

A･B	のさか アリーナ
C	匝瑳市立 豊栄小
D	旭市立 中央小
E	旭市立 古城小
F	匝瑳市立 共興小

第1試合	9:00
第2試合	9:50
第3試合	10:40
第4試合	11:30
第5試合	12:20
第6試合	13:10
第7試合	14:00
第8試合	14:50

試合時間
⑤－1－⑤－3－⑤－1－⑤
延長③分

第7回　東総フレンドリーカップミニバスケットボール大会 【女子】 組み合わせ

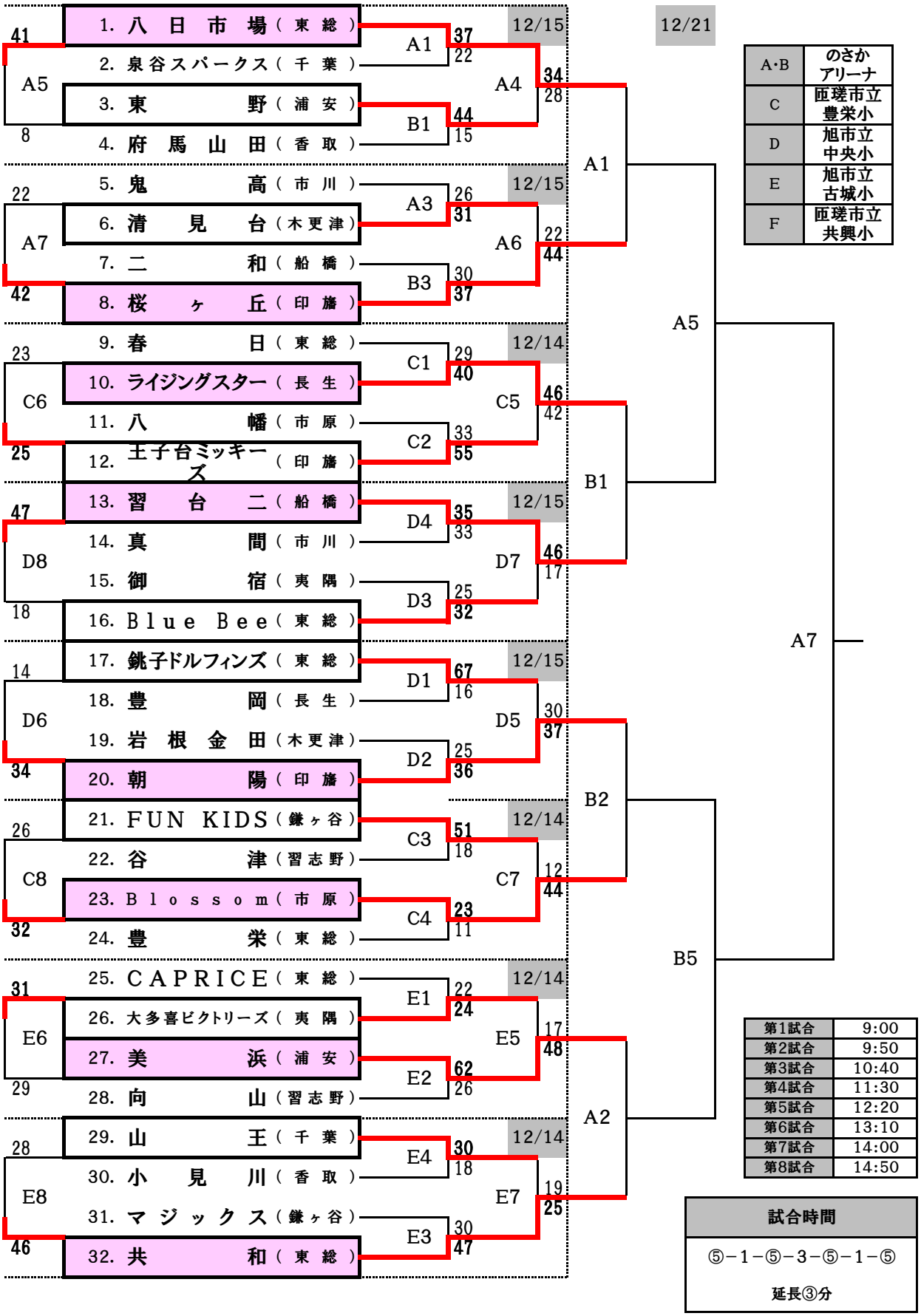

A･B	のさか アリーナ
C	匝瑳市立 豊栄小
D	旭市立 中央小
E	旭市立 古城小
F	匝瑳市立 共興小

第1試合	9:00
第2試合	9:50
第3試合	10:40
第4試合	11:30
第5試合	12:20
第6試合	13:10
第7試合	14:00
第8試合	14:50

試合時間
⑤－1－⑤－3－⑤－1－⑤
延長③分